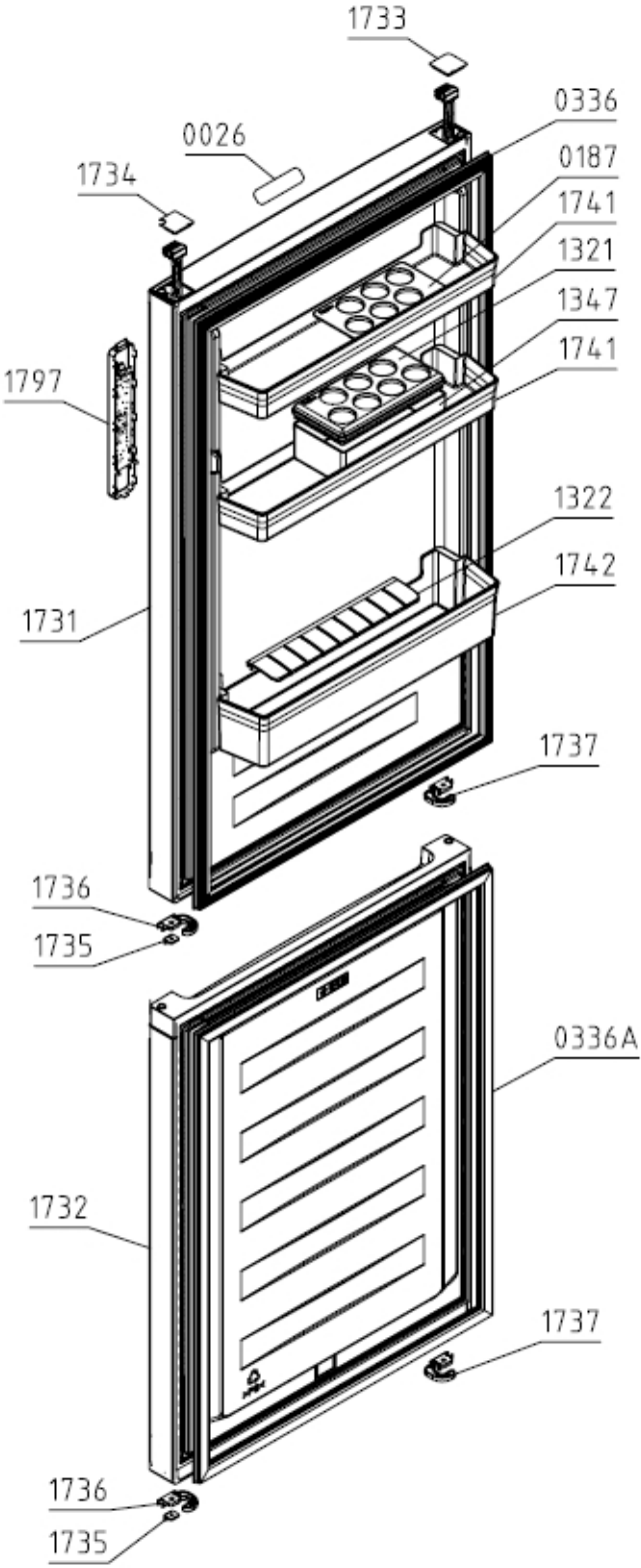
1733
0336
0026
0187
1734
1741
1321
1347
1741
1797
1322
1742
1731
1737
1736
1735
0336A
1732
1737
1736
1735

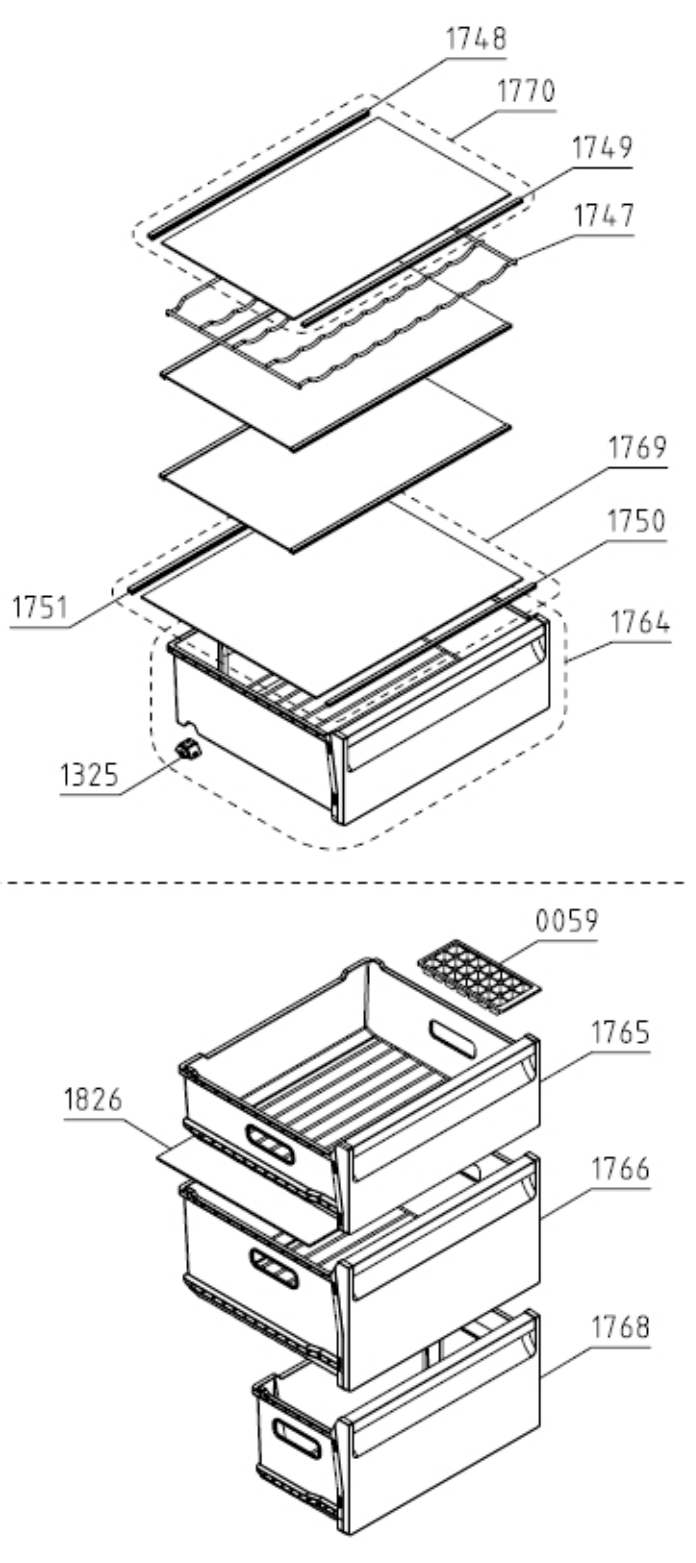
1748
1770
1749
1747
1769
1750
1751
1764
1325
0059
1765
1826
1766
1768

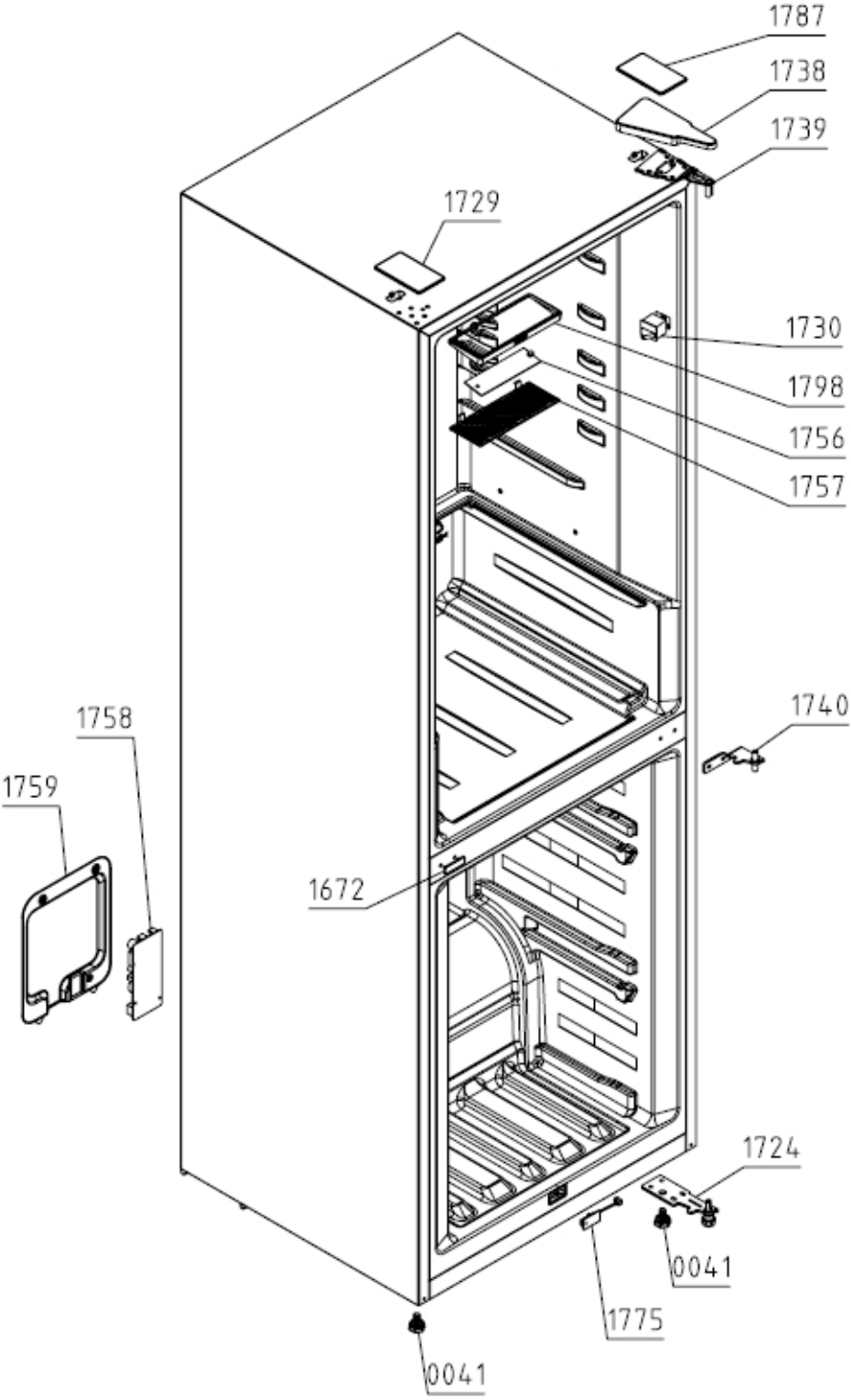
1787
1738
1739
1729
1730
1798
1756
1757
1740
1758
1759
1672
1724
0041
1775
0041

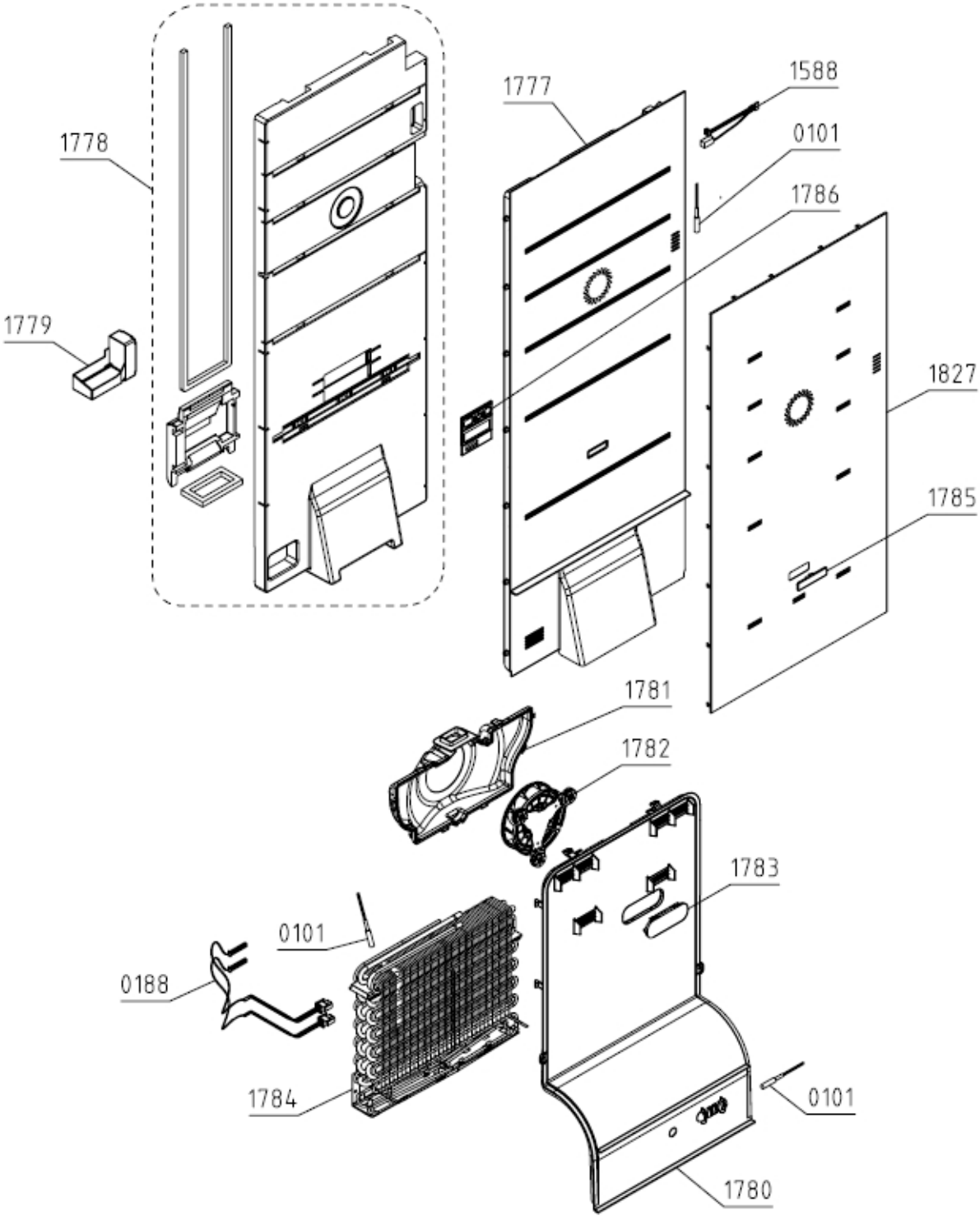
1778
1779
1777
1588
0101
1786
1827
1785
1781
1782
1783
0101
0188
1784
0101
1780

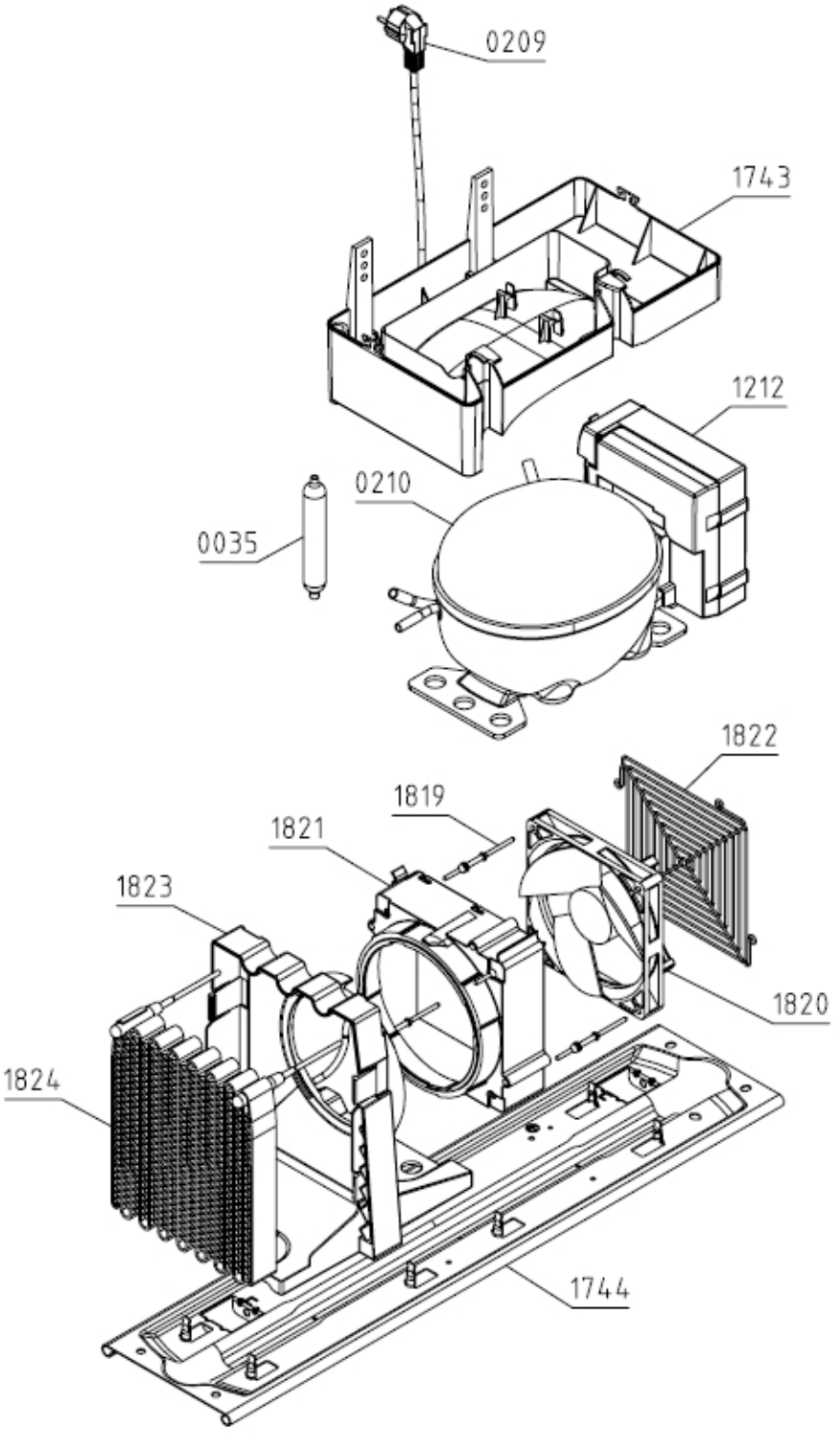
0209
1743
1212
0210
0035
1822
1819
1821
1823
1820
1824
1744